NICHIAS

2024年9月 発行

建材総合カタログ

PRODUCT CATALOG

ニチアス

人、街のチカラになる

技術×生活。

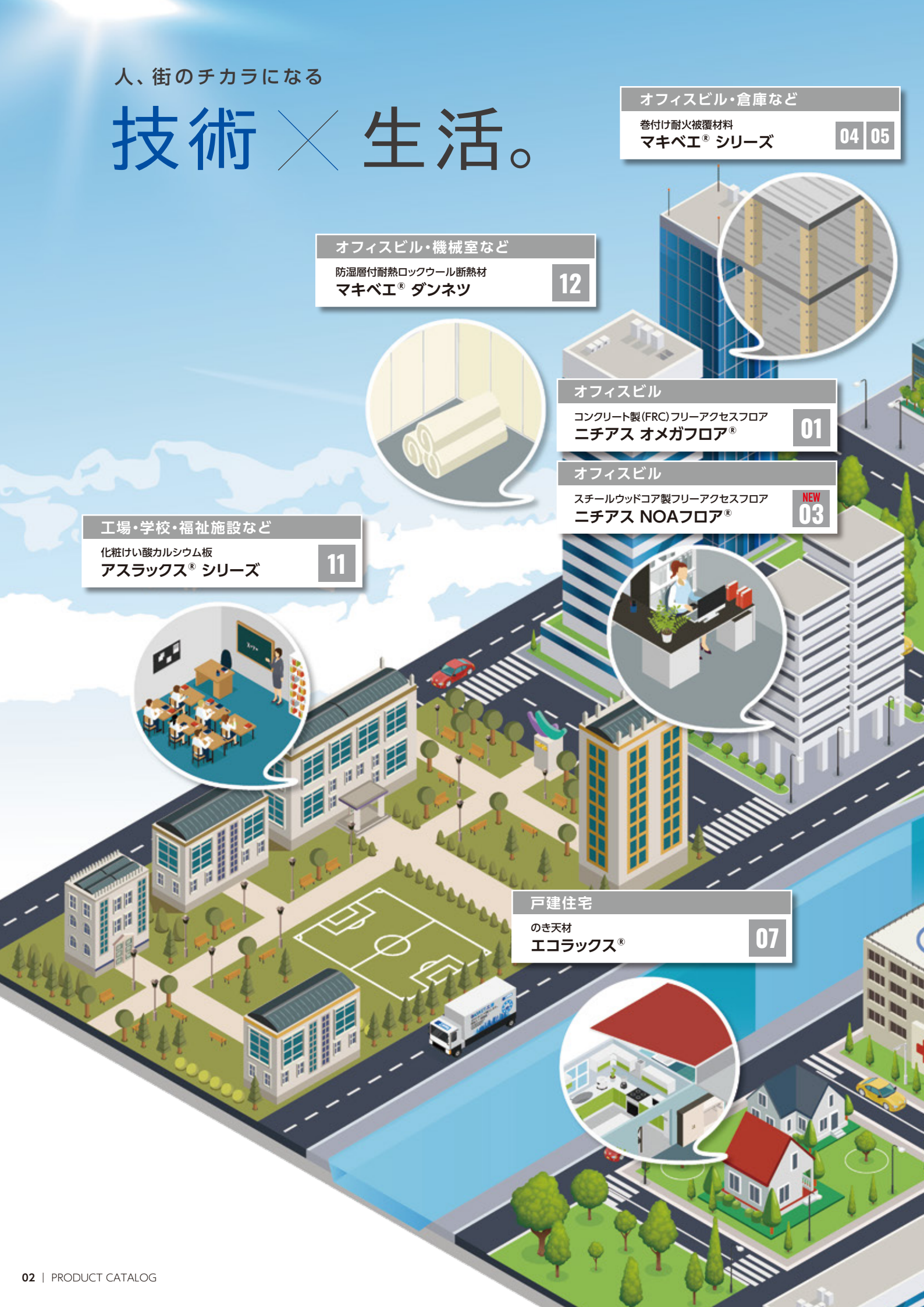

トンボブランド製品は、オフィスビルをはじめとした
ビル建築物や一般住宅などで活躍しています。

ニチアス

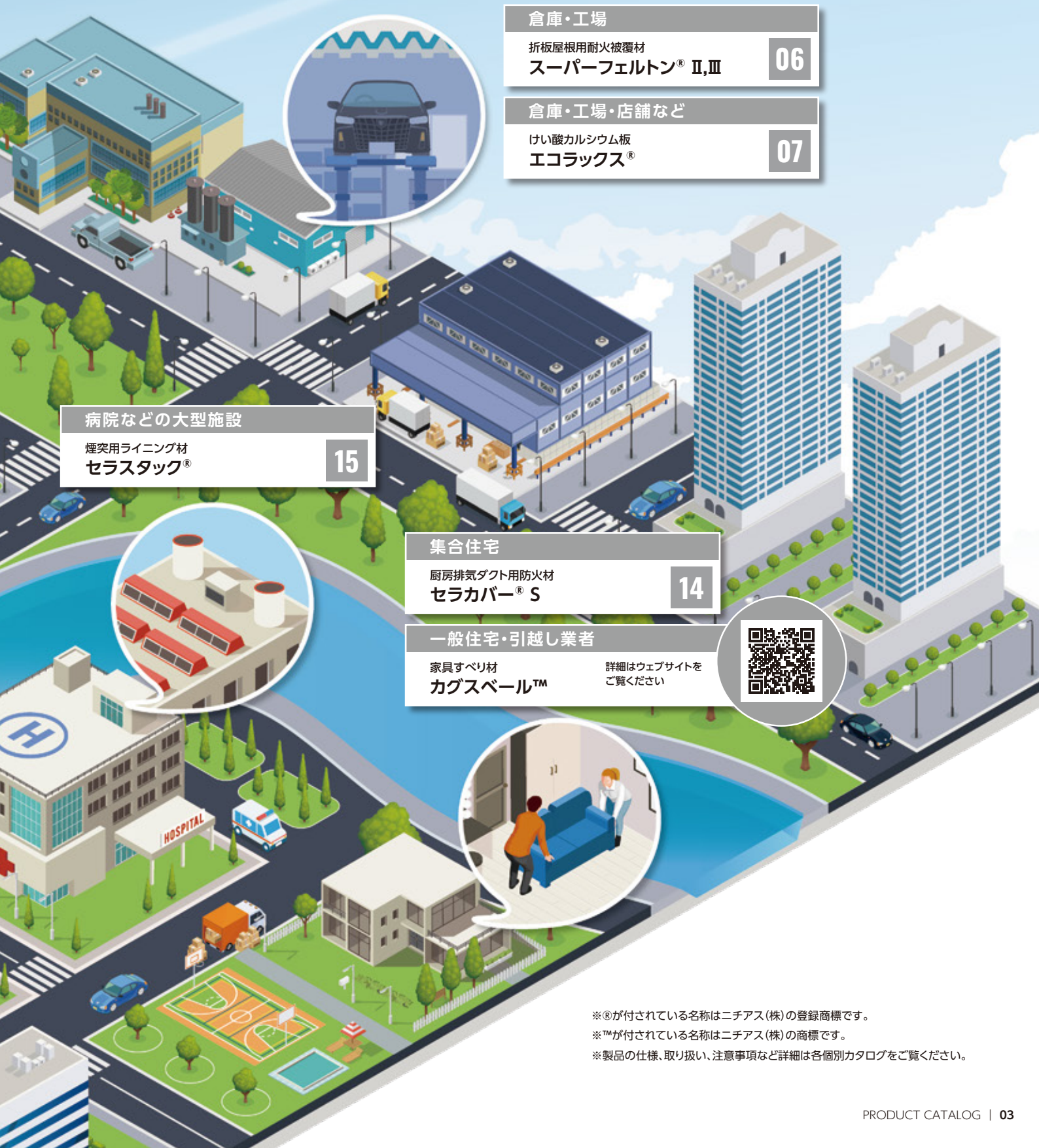

倉庫・工場
折板屋根用耐火被覆材
スーパーフェルトン® Ⅱ,Ⅲ 06

倉庫・工場・店舗など
けい酸カルシウム板
エコラックス® 07

病院などの大型施設
煙突用ライニング材
セラスタック® 15

集合住宅
厨房排気ダクト用防火材
セラカバー® S 14

一般住宅・引越し業者
家具すべり材
カグスベール™

詳細はウェブサイトを
ご覧ください

※®が付されている名称はニチアス(株)の登録商標です。
※™が付されている名称はニチアス(株)の商標です。
※製品の仕様、取り扱い、注意事項など詳細は各個別カタログをご覧ください。

01

コンクリート製(FRC)フリーアクセスフロア

ニチアス オメガフロア®

標準パネル 0(ゼロ)タイプ

標準パネル PKCタイプ

特　長

多くの施工実績と優れた性能を備えた安心・安全なフリーアクセスフロアです。

1. 鉄筋とラスで補強したコンクリートパネルです。
2. コンクリート主体のため、コストパフォーマンスに優れます。
3. 床スラブと同等の歩行感が得られ、快適なオフィス環境を実現します。
4. パネルロックシステムにクッション材を採用し、歩行時の足への負担が少なく、またパネルのガタつき・きしみ音も低減します。
5. 多数の施工実績があり、安心して使用可能です。

SuMPO EPD

LCA手法を用いて製品の全ライフサイクルステージにわたる環境情報を定量的に開示する環境ラベルです。

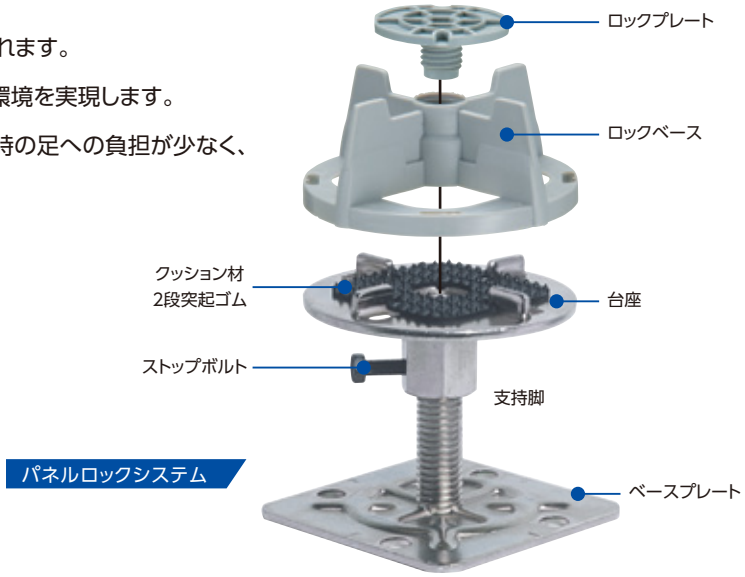

パネルロックシステム

製品仕様

用　途	パネル種類		許容集中荷量 (N)	サイズ (mm)	厚さ (mm)	システム重量注1 (kg/㎡)	仕上がり高さ注2 (mm)
一般事務所 3000N用 (一社)公共建築協会 評価取得品	標準パネル (ロックタイプ)	M300A-0R	3,000	497.5×497.5 (仕上がり500mmモジュール)	角部:31.5 (辺中央部:30 注4)	48	60～1,000
		M300A-PKC					
一般事務所 5000N用	標準パネル (ロックタイプ)	HG-0R 注3	5,000	497.5×497.5 (仕上がり500mmモジュール)	角部:33 (辺中央部:31.5 注4)	54	60～1,000
		HG-PKC 注3					

注1:仕上り高さ100mmの支柱を使用した場合となります。　注2:設計上の数値となり、実施工では不陸に配慮する必要があります。表面材6.5mm厚を含みます。
注3:受注生産品となります。　注4:辺中央部は参考値となります。　※ウィスカ対応の支柱もございますのでご相談ください。
※厚さ・システム重量の数値は、表面材を含みません。　※表面に色ムラ、小さな気泡などが発生する場合がありますが、製品性能上は問題ありません。

コンクリート製（GRC）フリーアクセスフロア

ニチアス パットフロア®

02

標準パネル 0（ゼロ）タイプ

標準パネル PKタイプ

特　長

丈夫で高強度な歩行感に優れたフリーアクセスフロアパネルです。

1. GRC（ガラス繊維補強セメント）、裏面鋼板により補強したコンクリートパネルです。
2. コンクリート主体のため、コストパフォーマンスに優れます。
3. コンクリートフロア系の中では、表面性状が綺麗です。
4. 床スラブと同等の歩行感が得られ、快適なオフィス環境を実現します。
5. パネルロックシステムにクッション材を採用し、歩行時の足への負担が少なく、またパネルのガタつき・きしみ音も低減します。

SuMPO EPD

LCA手法を用いて製品の全ライフサイクルステージにわたる環境情報を定量的に開示する環境ラベルです。

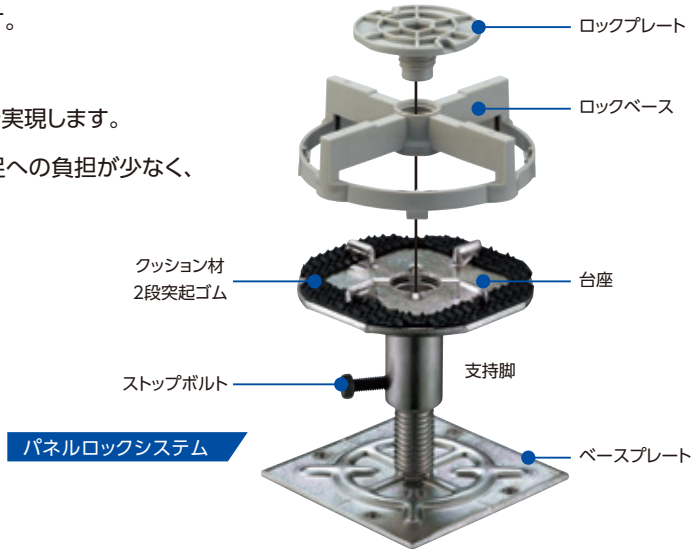

パネルロックシステム

製品仕様

用　途	パネル種類		許容集中荷量 (N)	サイズ (mm)	厚さ (mm)	システム重量注1 (kg/㎡)	仕上がり高さ注2 (mm)
一般事務所 3000N用	標準パネル（ロックタイプ）	M300A-0	3,000	498×498（仕上がり500mmモジュール）	21	約49	60～1,000
		M300A-PK					

注1：仕上り高さ100mmの支柱を使用した場合となります。　注2:設計上の数値となり、実施工では不陸に配慮する必要があります。表面材6.5mm厚を含みます。
※厚さ・システム重量の数値は、表面材を含みません。　※ウィスカ対応の支柱もございますのでご相談ください。
※表面に色ムラ、小さな気泡などが発生する場合がありますが、製品性能上は問題ありません。

03

スチールウッドコア製フリーアクセスフロア

ニチアス NOAフロア®

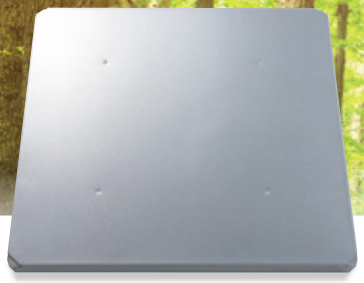

標準パネル 0(ゼロ)タイプ

標準パネル PKタイプ

特　長

パーティクルボードをコア材にした環境負荷の少ないフリーアクセスフロアです。
歩行感に優れ快適なオフィス環境を実現します。
みなとモデル、Green Building認証への対応などカーボンニュートラル時代に向けた環境に配慮した次世代のオフィスビル建築に貢献していきます。

1. コア材にパーティクルボードを採用し、表裏面を補強した軽量で高強度なスチールウッドコア製フリーアクセスフロアです。
2. コア材のパーティクルボードには原則リサイクル材100%を使用した環境負荷の低いシステムです。※リサイクル材の供給状況により変動する可能性があります。
3. 環境配慮の促進を図っております。

SuMPO EPD

LCA手法を用いて製品の全ライフサイクルステージにわたる環境情報を定量的に開示する環境ラベルです。

サーキュラーエコノミー

使用済みのNOAフロア、施工時に発生する廃材を再原料化し廃棄物0を実現します。

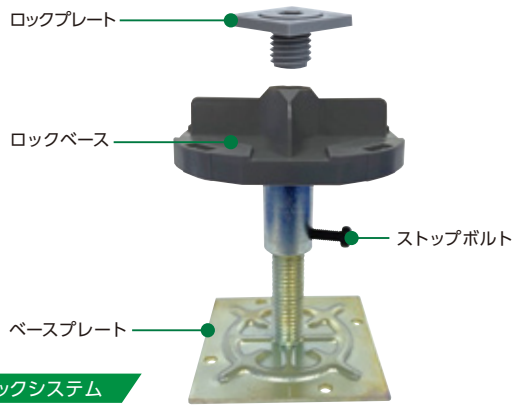

パネルロックシステム

製品仕様

用 途	パネル種類	許容集中荷量 短期荷重(N)	許容集中荷量 長期荷重(N)	サイズ(mm)	厚さ(mm)	システム重量注1 (kg/m²)	仕上り高さ注2 (mm)
一般事務所 3000N用	M300A-0	3,000	2,000	パネル498.5×498.5 (仕上がりモジュール500×500)	21.3	23	50～300
	M300A-PK						
一般事務所 5000N用 現在開発中	M500A-0	5,000	3,300	パネル498.5×498.5 (仕上がりモジュール500×500)	27.5	29	50～300
	M500A-PK						

注1：仕上り高さ100mmの支柱を使用した場合となります。　注2：設計上の数値となり、実施工では不陸に配慮する必要があります。
※ウィスカ対応の支柱もございますのでご相談ください。※厚さ、システム重量の数値は、表面材を含みません。※製品面に製造上で生じる小さなスジや痕などが発生することがありますが、製品性能上問題ありません。
※ロットにより表面性状が異なることがあります。

巻付け耐火被覆材料

マキベエ®（通常仕様,WGR,WTA,CLA,BL）

04

巻付け工法

特　長

「マキベエ®」は、ニチアスが独自開発した
耐熱ロックウールを基材とした巻付けタイプの耐火被覆材料です。

1. 独自の製造技術により作り出した、通常のロックウールより高温に強い材料です。
2. 工場生産品のため、厚さや密度が安定しています。
3. 表面の不織布により発じんを軽減します。
4. 養生が不要で、その他作業と並行することで工期短縮を期待できます。
5. 専用の溶接機を用いて、材料を固定ピンで鉄骨に留めつけます。
   簡単な施工で、しっかりと固定できます。

800℃、3時間加熱した後の比較

カラーバリエーション

採用例

注1：WGR、WTA、CLA、BLに関しては受注生産のため、納期・価格が通常仕様と異なります。　※ 印刷のため、実際の製品と色が多少異なります。※ 特許第6378212号（表面材加工に関する特許）

製品仕様

厚さ (mm)	密度 (kg/m³)	標準サイズ(mm) 〈幅×(働き幅)×長さ〉	特性
20	80～120	925(915)×10,000	不燃材料注2 ホルムアルデヒド放散特性　F☆☆☆☆
40	80～120	925(915)×6,000	
40(R)	80～120	925(895)×6,000	
65	90～130	925(895)×3,300	

形状	標準サイズ(mm)	重量 (kg)
ロール	約φ500×L950	約20

注2：材料の仕様毎に、不燃認定を取得しております。詳細はお問い合わせください。

05

巻付け耐火被覆材料

マキベエ®（高密度仕様）

巻付け工法

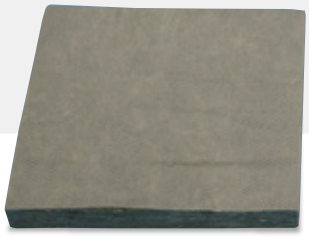

高密度仕様

通常仕様

通常仕様と見分けがつくように、
表面化粧材の色を変えております。

特　長

高密度化により鉄骨梁への耐火被覆の厚さを低減できる仕様です。

1. 高密度仕様により約40%の厚さ低減が可能です。(40mm→25mm) (65mm→40mm)
2. 厚さ低減により、天井裏の空間を広げ、施工性が向上します。

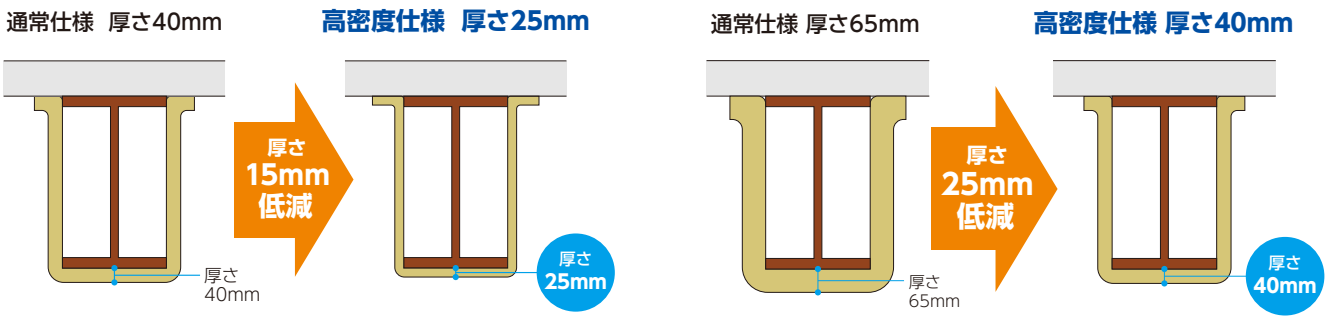

※マキベエ高密度仕様による耐火被覆の厚さの低減は、鉄骨寸法によって制限があります。詳細はお問い合わせください。

製品仕様

厚　さ (mm)	密　度 (kg/m³)	標準サイズ(mm) 〈幅×(働き幅)×長さ〉	特　性
25	100～140	925(915)×8,000	不燃材料[注1] ホルムアルデヒド放散特性　F☆☆☆☆
40	100～140	925(895)×5,000	

形　状	標準サイズ(mm)	重　量 (kg)
ロール	約φ500×L950	約20

注1：材料の仕様毎に、不燃認定を取得しております。詳細はお問い合わせください。

折板屋根用耐火被覆材

スーパーフェルトン® Ⅱ,Ⅲ

06

建築基準法施行令20条の7　告示対象外製品

特　長

工場にて厚みや密度を管理。現場での品質管理が容易です。
施工中の発じんも少なく、多くの物件に採用されています。

1. ガラス長繊維の積層体の表面に不織布を添付し、ニードル加工した製品です。
2. 不燃材料であり、屋根との組合せにより耐火認定を取得しています。
3. 白色で意匠性に優れます。
4. 繊維質で連続気泡を有し、優れた吸音性を発揮します。
5. 基材、不織布のニードル加工と、特殊な樹脂加工により、層間強度が高いです。
6. 保水性に優れ、結露水の水垂を抑制します。

製品仕様

項　目	性能値			
製品名称	スーパーフェルトンⅡ		スーパーフェルトンⅢ	
厚さ(mm)注1	5	8	5	8
幅(mm)	指定寸法(50～1,000)			
長さ(mm/ロール)注2	50、100	30、60	50、100	30、60
密度(kg/m³)	120+20、-10	120±20	140±20	
熱伝導率(W/(m･K))(平均温度23±2℃)	0.035以下			
耐火認定 注3	FP030RF-9325		FP030RF-0501、FP030RF-0502、FP030RF-0633 FP030RF-0925、FP030RF-0927、FP030RF-1504 FP030RF-1799、FP030RF-1801、FP030RF-1802	
不燃認定	NM-2939		NM-2922	

注1：スーパーフェルトンⅡ厚さ10mm品はお問い合わせください。
注2：製造上、繋ぎ目が入る場合があります。
注3：(社) 日本金属屋根協会 断熱亜鉛鉄板委員会加盟会社の取得認定になります。当社は当委員会の賛助会員であるため認定書を発行することができませんので、認定が必要な場合は、ご使用する折板屋根材メーカーの正会員より入手してください。

07

けい酸カルシウム板

エコラックス®

建築基準法施行令20条の7　告示対象外製品

特　長

再生原料を使用した環境配慮型のけい酸カルシウム板です。

1. 再生材料を使用しています。
2. 不燃材料です。
3. 寸法安定性に優れています。
4. 内装材としては比較的水濡れに強い材料です。
5. 曲面施工も可能です。
6. JIS A 5430「繊維強化セメント板（けい酸カルシウム板 タイプ2）」（平板のみ）
7. 不燃認定番号 NM-1217（平板）
   不燃認定番号 NM-2988（貫通板）

製品仕様

製品名称	厚さ（mm）	幅×長さ（mm）	許容差（mm）	
			厚　さ	幅、長さ
エコラックス平板	6	910×910 910×1,820	±0.4	+0 -2
	8			
	10		±0.5	
	12			

※上記以外の寸法については、お問い合わせください。　※面取り加工も可能です。

製品名称	厚さ（mm）	幅×長さ（mm）	許容差（mm）		孔経−ピッチ（mm）	穴　数	孔と縁との距離（mm）
			厚　さ	幅、長さ			
エコラックス貫通板	6、8	910×910	±0.4	+0 -2	6φ-20 （開口率6.9%）	45×45	15×15
		910×1,820				45×90	15×20

※エコラックス貫通板は受注生産ですので、予め納期・数量をお問い合わせください。　※厚さ10mm、12mmも穴開け可能です。　※貫通板の不燃認証番号はNM-2988で、単独での認証ではなく貫通板+裏打材（不燃材料（金属板を除く））となります。裏打材とは平成12年建設省告示第1400号に例示された不燃材料のうち、すでに化粧を施されたものおよび鉄鋼、アルミニウム、金属板を除くものとなります。

けい酸カルシウム板

エコラックス® エンボス

08

建築基準法施行令20条の7　告示対象外製品

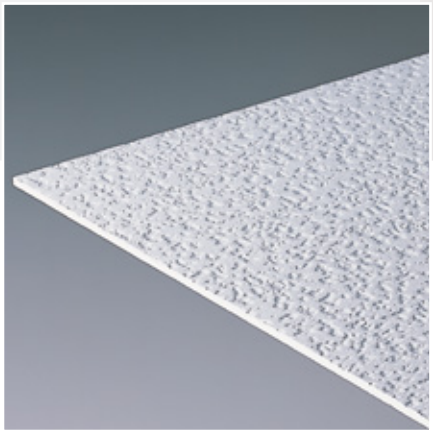

特　長

天井に適したシャープなエンボス模様のけい酸カルシウム板です。

1. 再生原料を使用しています。
2. 不燃材料です。
3. 意匠性に優れます。
4. 加工が容易で施工性に優れます。
5. 寸法安定性に優れます。
6. 不燃認定番号 NM-1217

製品仕様

厚さ(mm)	幅×長さ(mm)	許容差(mm)		曲げ破壊荷重[タテ](N)
		厚　さ	幅、長さ	
6	910×910	±0.4	+0 -2	184以上[注1]
	910×1,820			

※本製品は、高さ15mまでの「のき天」での施工を想定した製品設計をしております。15m以上の高さでのご使用の際は、風圧計算にて、下地ピッチ、ビスピッチを検証ください。　※面取り加工も可能です。
注1：試験方法はJISA1408に準じ、3号試験片で実施した値です。　エコラックスエンボスは、JISA1408に準じた試験片で実施下曲げ破壊荷重を規格値としています。

09

けい酸カルシウム板

NPラックス® L,H

建築基準法施行令20条の7　告示対象外製品

NPラックス® L

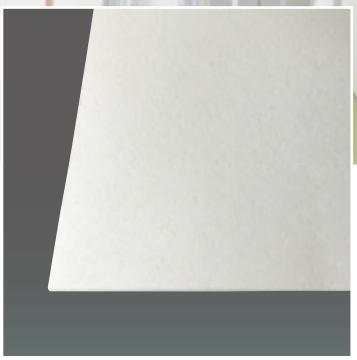

NPラックス® H

特　長

ビル、工場、一般住宅、マンション、病院など、各種建物の内壁（天井・壁）や暖房、給湯室、トイレなど水廻りの天井・壁に使用できます。

NPラックス® L

1. 長尺用のけい酸カルシウム板です。
2. 各種建物の内壁（天井、壁）、水回りの天井、壁に使用可能です。
3. JIS A 5430「繊維強化セメント板（けい酸カルシウム板　タイプ2）」
4. 不燃性能　建設省告示1400号に該当

NPラックス® H

1. 強度・表面硬度に優れたけい酸カルシウム板です。
2. 内装化粧板の下地、陶磁器タイル下地をはじめ、さまざまな用途で使用可能です。
3. JIS A 5430「繊維強化セメント板（けい酸カルシウム板　タイプ2）」
4. 不燃性能　建設省告示1400号に該当

製品仕様・物性値

製品名称	厚さ (mm)	幅×長さ (mm)	許容差(mm) 厚さ	許容差(mm) 幅、長さ	かさ密度 (g/cm³)	曲げ強度[縦] (N/mm²)	吸水による長さ変化率[縦] (%)
NPラックス® L	6	910×2,420 910×2,730	±0.4	+0 -2	0.70以上 0.90未満	10.0以上	0.15以下
	8						
	10	910×2,420	±0.5				
	12						
NPラックス® H	6	910×1,820 910×2,420	±0.4	+0 -2	0.90以上 1.20未満	13.0以上	0.15以下

※貫通板、面取り品およびエンボスはありません。　※上記以外の寸法についてはお問い合わせください。　※エコラックスとは色相が異なります。

耐火間仕切壁

エコラックス® ウォール

10

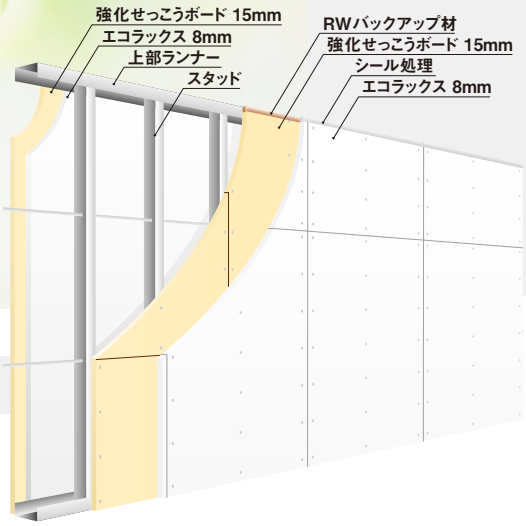

透視図　非対称構造耐火1時間壁

特　長

エコラックスで耐火間仕切壁の認定を取得しました。

1. 「エコラックス」を構成材料に使用した耐火間仕切壁の認定を取得しました。
2. 準耐火建築物の防火区画壁として、準耐火1時間壁もラインナップしてます。

製品仕様

耐火時間	構 造	認定番号
耐火1時間	非対称構造耐火1時間壁 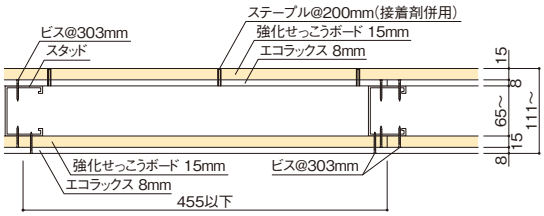 	FP060NP-0243-1(1) [中空部断熱材有り FP060NP-0243-1(2)]
耐火1時間	エコラックス上貼り耐火1時間壁 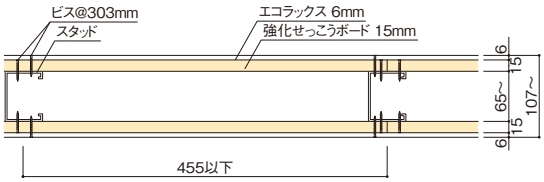 	FP060NP-0241-1(1) [中空部断熱材有り FP060NP-0241-1(2)]
準耐火1時間	エコラックス上貼り準耐火1時間壁 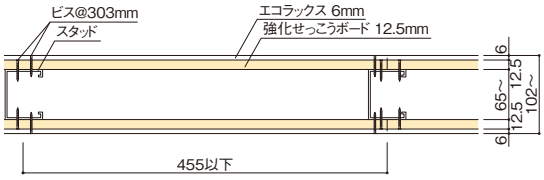 	QF060NP-0049-1(1) [中空部断熱材有り QF060NP-0049-1(2)]

11

化粧けい酸カルシウム板

アスラックス® 200R,600R

建築基準法施行令20条の7　告示対象外製品

特　長

幅広バリエーションで多様な建築ニーズに応える
ハイスタンダードな化粧けい酸カルシウム板です。

1. 優れた抗菌効果を有します。
2. 耐水性・耐薬品性に優れています。
3. 寸法安定性の優れます。
4. 加工もメンテナンスも容易です。
5. 豊富なカラーバリエーション。
6. 内装制限にも対応可能な不燃材料です。

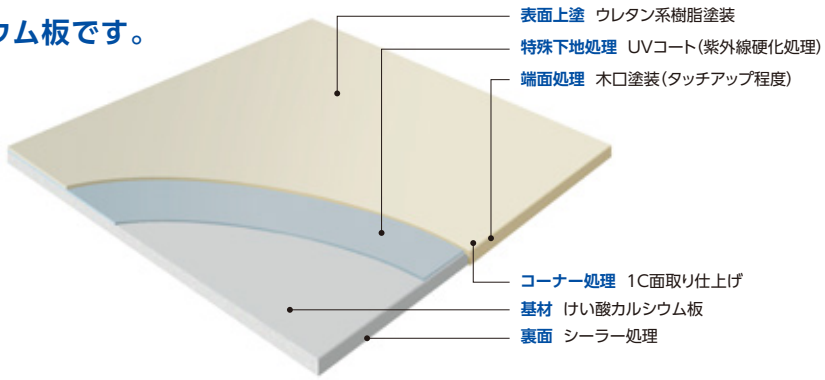

製品仕様

製品名称			アスラックス200R 標準タイプ	アスラックス600R 軽量タイプ
仕　様	表　面		特殊アクリルウレタン系樹脂塗料	
	基　板		1.0けい酸カルシウム板(1.0FK)	0.8けい酸カルシウム板(0.8FK)
	表　面	呼び寸法3'×6'	6mm×910mm×1,820mm	
		呼び寸法3'×8'	6mm×910mm×2,420mm	
		呼び寸法3'×9'	6mm×910mm×2,730mm	
	不燃認定番号		NM-4227、NM-4227-1	NM-4228-1(3'×6') NM-4226、NM-4226-1(3'×8'、3'×9')
	抗　菌		SIAA ISO 22196 for KOHKIN 無機抗菌剤・塗装 表面塗膜 JP0122246A0001T　SIAAマークは、ISP22196法により評価された結果に基づき、抗菌製品技術協議会ガイドラインで品質管理・情報公開された製品に表示されています。	
特　長			表面硬度が2Hと高く、油汚れなどのしつこい汚れをウエスなどで拭き取っても、傷が付きにくく美しさを保ちます。	基板のかさ密度が0.8g/cm³と軽量なため、持ち運びが容易です。軽量なので施工性にも優れています。
用　途			内装水廻り全般、トイレ、食品工場内装、クリーンルーム、手術室内装、病院(病院内装)	内装水廻り全般、トイレ、食品工場内装、手術室内装、病院(病院内装)

※受注生産品として帯電防止タイプ（アスラックス200RT）、耐殺菌付タイプ（アスラックス200RF）もございます。詳細は別途お問い合わせください。

カラーバリエーション

標準色 PALE COLOR

R201/R601　フローラルピンク
R202/R602　パールホワイト
R203/R603　クリアホワイト
R204/R604　アイボリー
R205/R605　シルバーグレー
R206/R606　サンドグレー
R207/R607　ライトブルー
R208/R608　スモークホワイト

準標準色 受注生産色 PALE COLOR

R211/R611
R212/R612
R214/R614
R215/R615
R216/R616
R217/R617
R218/R618
R219/R619
R220/R620
R221/R621
R224/R624
R225/R625
R228/R628
R229/R629
R234/R634
R235/R635
R236/R636
R237/R637

準標準色 受注生産色 DEEP COLOR

R213/R613
R222/R622
R223/R623
R226/R626
R227/R627
R230/R630
R231/R631
R232/R632
R233/R633

準標準色 受注生産色 BRIGHT COLOR

R238/R638
R239/R639
R240/R640
R241/R641
R242/R642 注1
R243/R643
R244/R644
R245/R645
R246/R646
R247/R647
R248/R648
R249/R649 注1
R250/R650 注1
R251/R651
R252/R652
R253/R653
R254/R654
R255/R655
R256/R656

注1：色管理はそれぞれの基準色との色差（⊿ E）で行っています。
※1 納期は受注後約3週間ですが、数量や地域により変動する場合がありますのでお問い合わせください。　※2 受注生産品は数量により価格が異なります。その他ご不明な点はお問い合わせください。
※3 掲載写真は実際の製品と色が異なる場合があります。サンプルをご覧になってお選びください。　※4 光源によって化粧板の色が若干異なって見える場合があります。予めご了承ください。

12

防湿層付耐熱ロックウール断熱材

マキベエ® ダンネツ

特　長

「マキベエ」の基材をベースとした不燃性の乾式断熱材です。

1. 耐熱ロックウールを採用し、火に強い断熱材です。
2. 製品表面の防湿層により湿度の流入を防ぎ、結露を抑制します。
3. 無機繊維基材のため、経年劣化による性能低下がおこりにくい材料です。
4. 工場生産品のため、厚さ・密度が安定しています。
5. 表裏面の外皮材により発じんが低減します。
6. 養生が不要であり、その他作業と並行することで工期短縮が期待できます。

フリーアクセスフロア　断熱・発じん制御

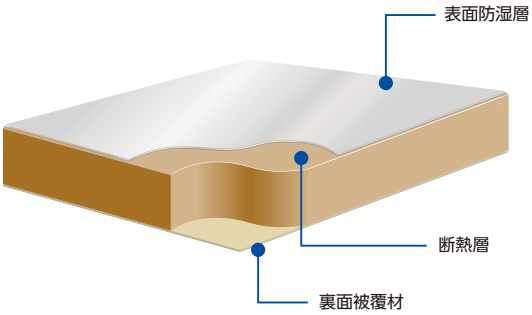

ピット階　不燃・断熱

製品仕様・物性値

密　度 (kg/m³)	厚　さ (mm)	標準サイズ(mm) 幅×長さ	表面防湿層の耳幅 (mm)	各種性能		熱伝導率W/(m・K) (平均温度:25℃)	表面防湿層の透湿抵抗値 m²・s・Pa/ng
				不燃性能	ホルムアルデヒド放散特性		
80～120	25	925×8,000	60	NM-4117	F☆☆☆☆	0.034以下	82×10⁻³以上
	35	925×6,000					
	50	925×4,000					

高密度吸音材

MGボード®

13

特　長

高密度のロックウールボードで
断熱性、吸音性に優れます。

製品仕様

種　類	厚さ(mm)	標準サイズ(mm) 幅×長さ	密　度(kg/m³)	不燃認定	ホルムアルデヒド 放散特性
080	25、40、50、75、100	605×910	80	NM-8600	F☆☆☆☆
120	25、50、75、100		120		
150	25、50		150		
200	25、50		200		F☆☆☆

厨房排気ダクト用防火材

セラカバー® S

14

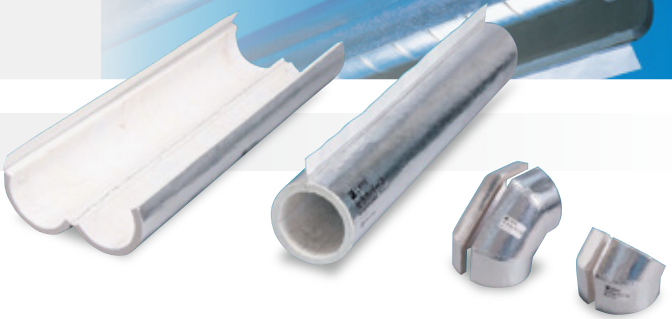

特　長

軽量で折れにくく、優れた断熱性、耐熱性、
不燃性を備えたダクト用防火材です。

製品仕様・取得承認

種　類	密度(kg/m³)	呼び径(mm)	厚さ(mm)	長さ(mm)	入　数
直管用	140±20	100	20	1000	8本
		150			
90°エルボ用		100		—	20組
		150			
40°エルボ用		100		—	40組
		150			

(一財)日本消防設備 安全センター 性能評定	国土交通大臣認定不燃材料	ホルムアルデヒド放散特性	東京都火災予防条例
評29-004号	NM-4365-2	F☆☆☆☆	第3条の2第1項第2号ハの規定に適合

15

ゾノトライト系けい酸カルシウムライニング材

セラスタック®

特　長

セラスタックは、耐熱性に優れたゾノトライト系けい酸カルシウムを主材とし、耐熱骨材、無機補強繊維を添加し、ボード状に成型した煙突ライニング材です。

1. 35mm,50mm,70mmの3仕様の製品厚みと組み合わせにより、排ガス温度に応じて効率的な断熱材厚さを設定可能です。
2. 排ガス温度350～650℃となる場合において、2層構造により高い排ガス温度に対応可能です。
3. 排ガス温度350℃以下の場合は、厚さが50mmもしくは70mm単板でも使用可能です。
4. 幅広い用途の煙突に使用可能です。

給湯器ボイラ　暖房用ボイラ　冷温水機　自家発電用ガスタービン機関
自家発電用ガスエンジン　自家発電用ディーゼルエンジン　コージュネレーションシステム

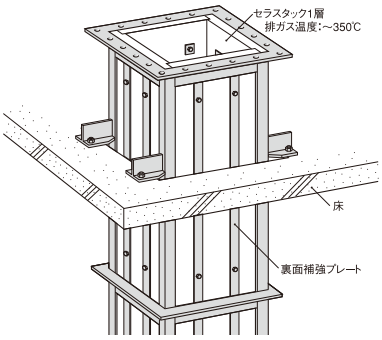

ユニット煙突 構造　排ガス温度:350℃以下

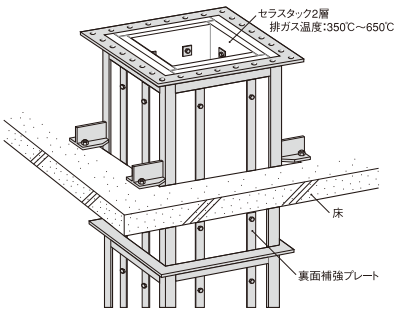

ユニット煙突 構造　排ガス温度:350～650℃以下

施工例

製品仕様

性 能

安全使用温度(℃)	上 限	650
	下 限	燃料の種類による[注1]
密度(kg/m³)		500±50
曲げ強度(N/mm²)		2.94以上
加熱後収縮率 (%) 650℃×3h	長さ方向	0.35以下
熱伝導率(W/(m･K))		0.079＋0.000049θ[注2]

寸 法(原反寸法)

厚さ(mm)	幅(mm)	厚さ(mm)	重量(kg/枚)
35	1,250	2,500	55
50			78
70			109

注1:下限の温度は燃料別煙突出口の排ガス温度の下限参照
注2:実測値であり規格値ではありません。(測定機関:一般財団法人建材試験センター)

燃料別 煙突出口の排ガス温度の下限

燃料の種類	煙突出口 排ガス温度の下限	理　由
A重油	160℃以上	排ガス中のSO_3の硫酸凝縮によるライニング材の劣化防止
B重油	180℃以上	
灯　油	130℃以上	
LPガス	130℃以上	
軽　油	120℃以上	
都市ガス 13A、12A、6Aなど	120℃以上	過剰な給水(結露水)によるライニング材の劣化防止

設備の運転時間開始時および停止時間前後の排ガス温度は上記下限温度の対象外です。設備運転中に下限温度を下回る場合や下限温度がわからない場合は、煙突内全面をSUSプレートで保護してください。

製品紹介／カタログ一覧

「ニチアス建材総合カタログ」記載製品の個別カタログをご用意しています。
各カタログの二次元コードを読み取りますと電子カタログがPDFで表示されます。

ニチアス オメガフロア®

多くの施工実績と優れた性能を備えた安心･安全なフリーアクセスフロアです。

ニチアス パットフロア®

GRCと特殊加工鋼板を組み合わせた丈夫で高強度なフリーアクセスフロアパネルです。

ニチアス NOAフロア®

パーティクルボードをコア材にした環境負荷の少ないフリーアクセスフロアです。

アスラックス® シリーズ

不燃性、耐水性、耐汚染性に優れた化粧けいカル板です。

スーパーフェルトン® Ⅱ,Ⅲ

燃えないガラス長繊維の積層体で、柔軟性に富む折板屋根用断熱材です。

マキベエ®

巻付けタイプの耐火被覆材です。耐火材には当社が開発した耐熱ロックウールを採用しています。

セラスタック®

耐熱骨材、無機補強繊維を添加した耐熱性、加工性に優れたボード状の煙突ライニング材です。

セラカバー® S

マンションのコストダウンに貢献する厨房排気ダクト用防火材です。

ロックウール MG製品

ロックウール製品の総合カタログです。板状、フェルト状、筒状などのタイプを揃えています。

けい酸カルシウム板総合カタログ

強くて安定した結晶構造を持つけい酸カルシウム板の総合カタログです。

ご希望のカタログがない場合は、お気軽にニチアス営業拠点までお問い合わせください。

電子カタログご使用にあたっての注意事項

・提供する電子カタログの著作権はニチアス株式会社が保有します。許可なく複製、転用、配布、販売などの二次利用することは禁じます。
・当社は、この電子カタログファイルの使用、またはそれらを使用できなかったことにより何らかの損害が発生したとしても一切責任を負いません。
・電子カタログの掲載内容は、カタログ裏表紙に記載している日付時点のものです。
・電子カタログに記載された内容は予告なく変更することがあります。
・その他の注意事項は当ホームページに掲載している「当ウェブサイトのご利用条件」をご覧ください。

ニチアス株式会社

2024年9月 発行

https://www.nichias.co.jp/

お問合せは最寄りの営業拠点までお願いします。

建材事業本部

仙台支店	TEL (022) 374-7141
東京営業部	TEL (03) 4413-1164
富山営業所	TEL (076) 424-2688
静岡営業所	TEL (054) 283-7322
名古屋営業部	TEL (052) 611-9217
大阪営業部	TEL (06) 6252-1301
岡山支店	TEL (086) 424-8011
広島支店	TEL (082) 506-2202
九州営業部	TEL (092) 739-3636

本製品以外を扱う支店・営業所

北海道支店	TEL (0144) 38-7550
北上営業所	TEL (0197) 72-8020
日立営業所	TEL (0294) 22-4321
鹿島支店	TEL (0479) 46-1313
宇都宮営業所	TEL (028) 610-2820
高崎営業所	TEL (027) 386-2217
千葉支店	TEL (0436) 21-6341
横浜支店	TEL (045) 508-2531
神奈川支店	TEL (046) 262-5333
新潟営業所	TEL (025) 247-7710
若狭支店	TEL (0770) 24-2474
山梨営業所	TEL (055) 260-6780
浜松支店	TEL (053) 450-2200
豊田支店	TEL (0565) 28-0519
四日市支店	TEL (059) 347-6230
京滋支店	TEL (0749) 26-0618
堺営業所	TEL (072) 225-5801
神戸営業所	TEL (078) 381-6001
姫路支店	TEL (079) 289-3241
宇部営業所	TEL (0836) 21-0111
徳山支店	TEL (0834) 31-4411
四国営業所	TEL (0897) 34-6111
北九州営業所	TEL (093) 621-8820
長崎支店	TEL (095) 801-8722
大分営業所	TEL (097) 551-0237
熊本支店	TEL (096) 292-4035

本　社

〒104-8555 東京都中央区八丁堀1-6-1

・基幹産業事業本部	TEL (03) 4413-1121
・工業製品事業本部	TEL (03) 4413-1131
・高機能製品事業本部	TEL (03) 4413-1141
・自動車部品事業本部	TEL (03) 4413-1151
・建材事業本部	TEL (03) 4413-1161

研究所

・鶴見　・浜松

工　場

・鶴見　・王寺　・羽島　・袋井　・結城

海外拠点

・インドネシア　・マレーシア　・シンガポール　・ベトナム
・タイ　・中国　・インド　・チェコ　・メキシコ

⚠ カタログについてのご注意

本カタログを参照する場合、以下の点に注意してください。

- このカタログに記載の製品は、カタログに記載の用途をはじめとする一般的な用途での使用を意図しています。きわめて高度な品質・信頼性が要求され、本製品の不具合が直接人命に関わるような用途で使用される場合は、事前に必ず当社にご相談のうえ、お客様の責任で必要な対策を実施してください。
- 記載の物性値は、実際の使用環境や使用状況などにより変化しますので、あくまで目安としてご覧ください。
- 記載の内容は、製品単体での特性を表したものです。実際のご使用に際しては、必ず実条件での使用確認を行ったうえでご使用ください。
- 記載の内容は予告なく変更あるいは製造を中止することがあります。カタログの最新版を入手いただき内容をご確認ください。本カタログの発行時期は本頁に記載しております。当社ホームページのカタログダウンロードページにて最新版カタログの発行時期をご確認ください。なお、最新版ではないカタログの記載内容については保証致しかねますので、あらかじめご了承ください。
- 記載の規格、認定、法律などの条文は最新のものに準拠していない場合があります。
- 記載の情報について、複写、模倣、流用、転載などの著作権法によって保護されている権利を侵害する行為は固くお断りします。
- 記載の製品を使用したことにより、第三者の工業所有権に関わる問題が発生した場合、専ら当該製品に原因を有するもの以外につきましては、当社はその責任を負いませんので、あらかじめご了承ください。
- 記載されている製品のうち、外国為替及び外国貿易法にて規制される貨物の輸出、技術の提供に際しては、同法に基づく輸出許可が必要です。
- 当社は、当社製品に係る以下の損害については、一切の責任を負いませんのでご注意ください。
  - 天災地変・災害および当社の責に帰すべからざる事故により生じた損害
  - 当社以外の第三者による当社製品の改造・修理・その他の行為により生じた損害
  - お客様およびご使用者様の故意・過失ならびに当社製品の誤使用・異常条件下での使用により生じた損害
  - 当該製品の使用条件・使用環境・使用期間等の諸条件を考慮した定期的な点検と適切な保守・メンテナンス・交換を怠ったことにより生じた損害
  - 当社製品の使用または使用不能に起因して生じた間接損害（営業上の損害、逸失利益および機会損失などを含みます）
  - 当社製品の出荷時の技術水準では予見不可能な事態により生じた損害
  - その他当社の責に帰すべからざる事由により生じた損害

B01-2409-02-SE-SH-改-2312